	leiding	positie op gradencirkel
A	inlaat	6
B	uitlaat	18
C	kabeldoorvoer	3
D	ontluchting	9

Puttenstaat kunststof pompinstallatie Ø400mm
t.b.v. enkel pomps pompinstallatie FEKA 600 MA

verpakking per 6 stuks op 1 pallet

Toebehoren per pompinstallatie 5 meter
mantelbuis Ø75mm

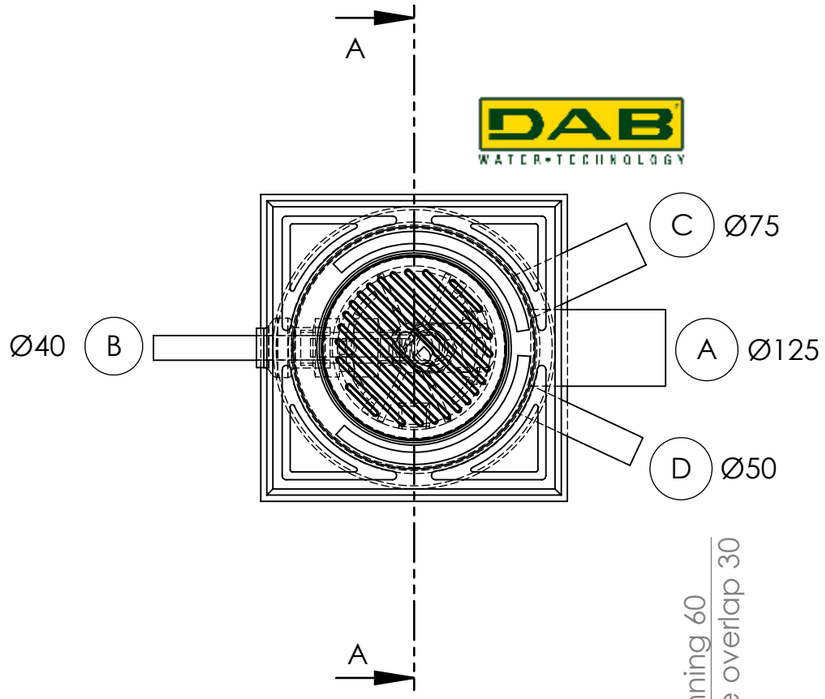

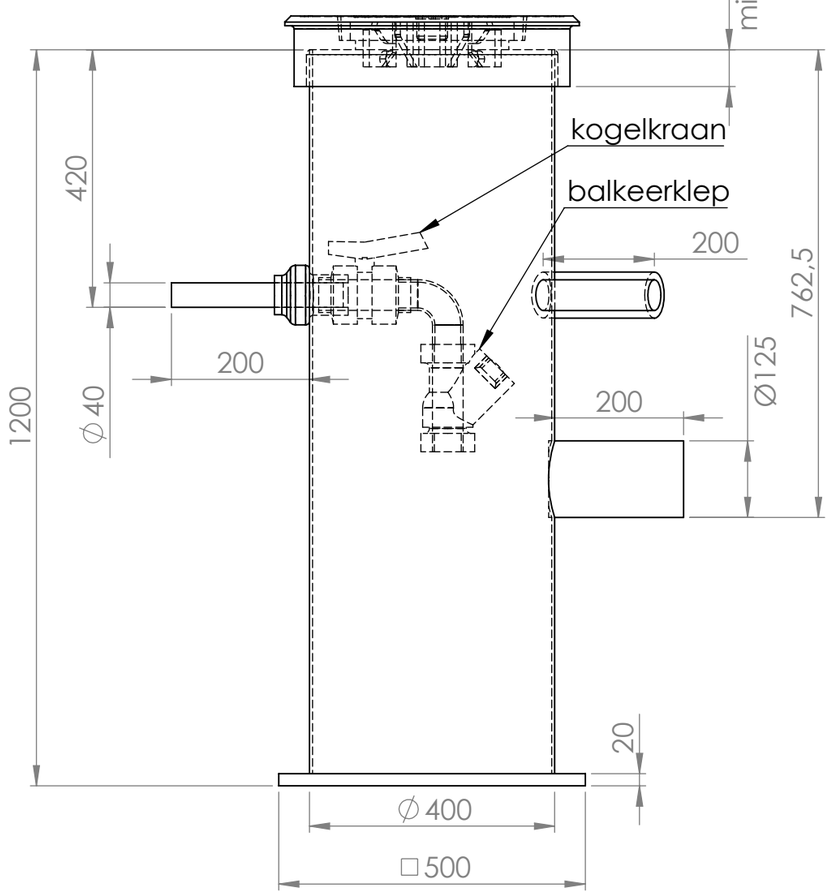

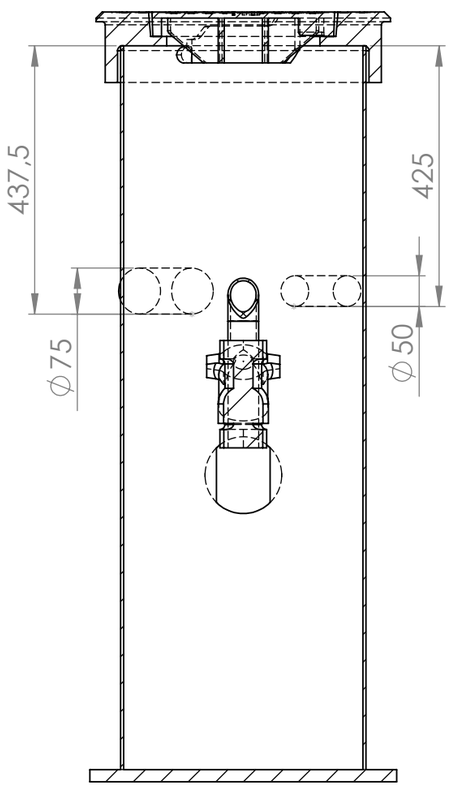

SECTION A-A

Gradencirkel

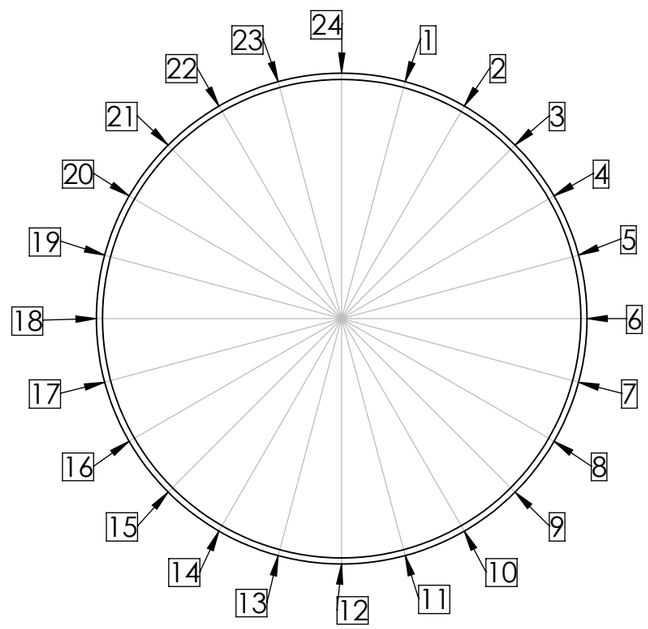

Schaal: 1:10	Pompput PE412		DAB PUMPS B.V. Albert Einsteinweg 4 5151 DL Drunen T +31 416 38 72 80 www.dabpumps.nl
Eenheid: mm			
Tekenaar: E.P.			
Gezien:			
Datum: 23-5-2018		Materiaal:	
Formaat: A3		Gewicht: kg	Tekening/SAP nr.:
Pagina: 1/1		Revisie: 0	